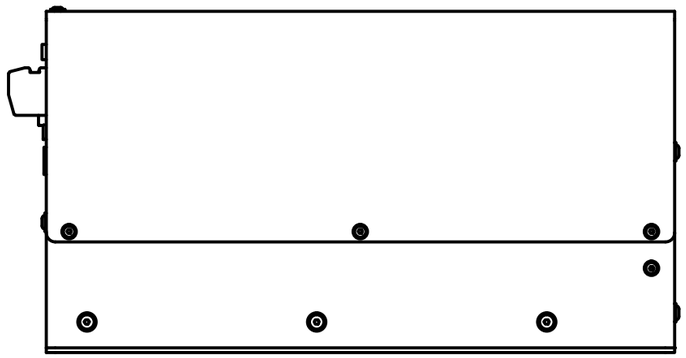

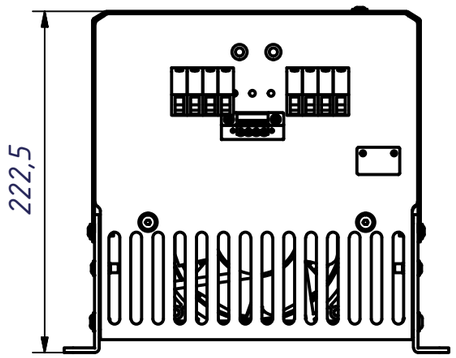


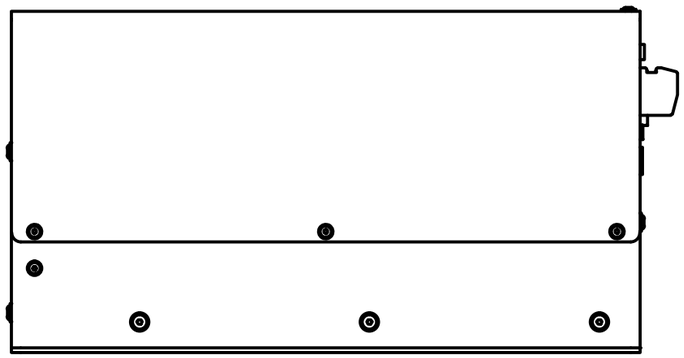

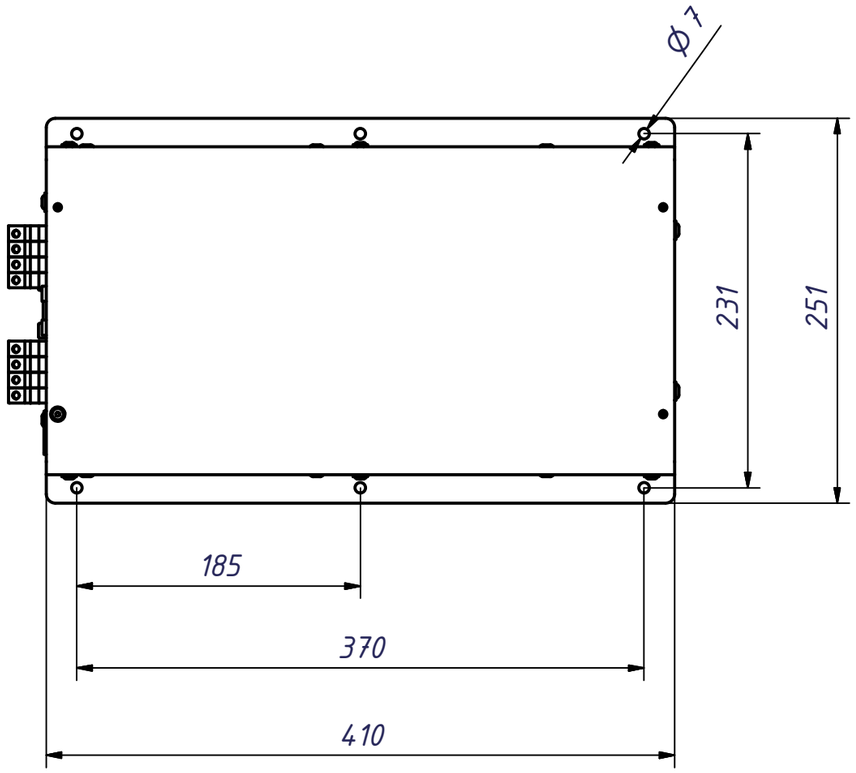


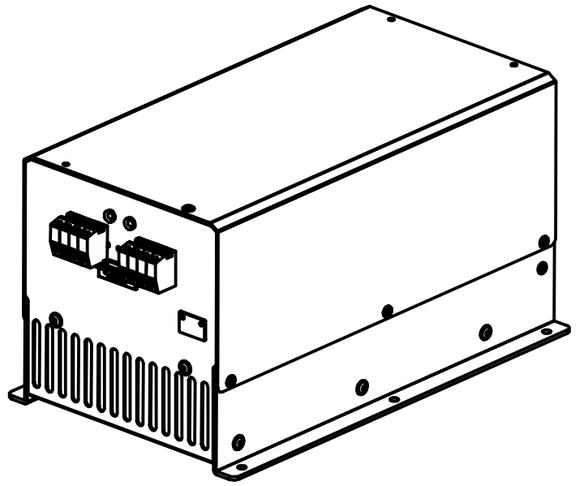

Verkaufsunterlagen, Änderungen vorbehalten

Fischer Panda
Otto-Hahn-Str. 32-34 D-33104 Paderborn Tel.: (05254) 9202-0
Fax (05254) 9202-550 info@fischerpanda.de www.fischerpanda.de

| Zust. | Änderungen | Datum | Name |
|---|---|---|---|

| | Datum | Name |
|---|---|---|
| Bearb. | 26.03.2018 | sbergmann |
| Gepr. | | |
| erst Prüfer | | |

Allgemeintoleranzen nach DIN ISO 2768-mK

Schutzvermerk nach DIN 34 beachten !

Maßstab: | Gewicht:

Material: | Halbzeug:

Artikel Nr.: 0027074

# Inverter 15000i 230-50_60-1 mit FP1503

Model Nr.: FP1-059681 -

2D Zeichnungs Nr. FP1-059682 -

Blatt 1 /1

A3

Ersatz für | Ersetzt durch